Manual del usuario y garantía

Inicio rápido — 1
Introducción — 2
Preparación — 2
Montaje — 3
Especificaciones — 5
Instrucciones importantes de seguridad — 5
Compatibilidad — 5
Procedimientos para la resolución de problemas — 5
Garantía — 5
Cumplimiento normativo — 6

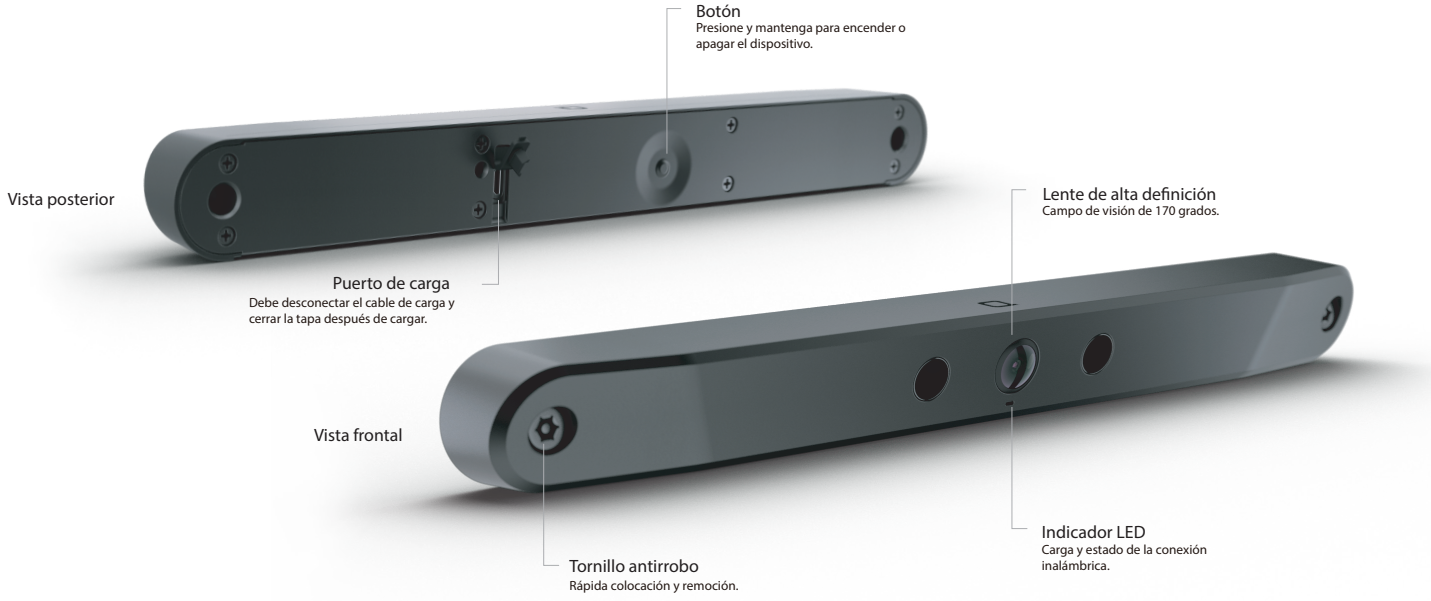

Introducción

La Cámara Inalámbrica de Respaldo ZUS es fácil de instalar y está construida para adaptarse a su placa de matrícula. Instálela en solo 10 minutos y obtenga un campo de visión de 170 grados directamente en su smartphone.

De un vistazo

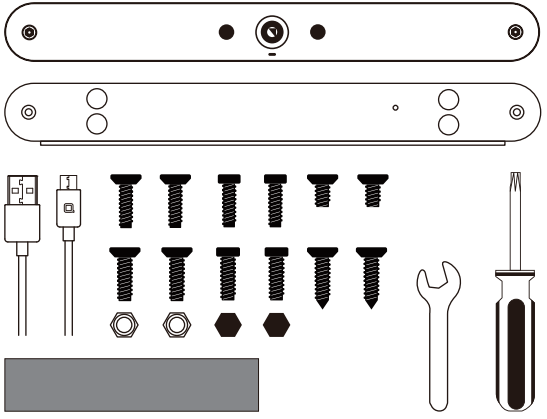

Cámara de respaldo x 1
Placa de montaje x 1
Cable USB de carga x 1
Cinta de montaje para servicio pesado x 1
Destornillador x 1
Llave hexagonal x 1
Manual x 1

Tornillo largo M6 c/cabeza plana x 2
Tornillo largo M6 cabeza hueca x 2
Tornillo corto M6 c/cabeza plana x 2
Tornillo autorroscante M6 cabeza plana x 2
Tornillo largo M5 cabeza plana x 2
Tornillo largo M5 cabeza hueca x 2
Tuerca de bloqueo M6 x 2
Tuerca sombrerete x 2

Preparación: carga, instalación de la aplicación y apareo

IMPORTANTE:

1 Cargue completamente el dispositivo

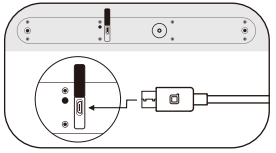

Conecte el cable de carga a la Cámara de Respaldo. Luego, conecte el cable de carga a un cargador USB.

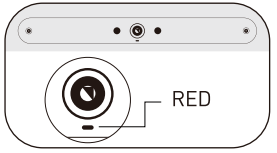

El LED frontal se pondrá ROJO cuando está cargando.

Una vez que la batería está completamente cargada, el LED se pondrá verde. (Por lo menos 5 horas)

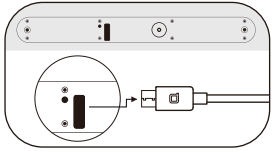

Desconecte el cable de carga. Cierre la tapa.

2 Activar el dispositivo

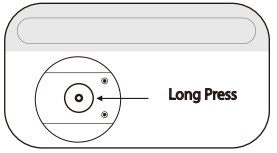

Active el dispositivo manteniendo presionado el botón hasta que el LED parpadee 3 veces de color verde.

3

Download on the App Store
GET IT ON Google Play

Busque "ZUS" en Apple App Store o Google Play. Luego de descargar la aplicación a su teléfono móvil, abra la aplicación ZUS y haga clic en "agregar una cámara Smart Backup". Siga los pasos de instalación en la aplicación ZUS.

Montaje

(*Sólo arme el dispositivo lego de haber completado todos los Pasos de preparación)

Retire la placa de matrícula de su automóvil y proceda con uno de los siguientes métodos de instalación.

Identifique su tipo de placa de matrícula:

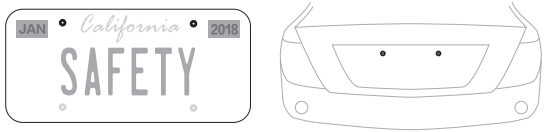

Si su etiqueta de registro se encuentra en la parte superior de la placa de matrícula Y sólo hay DOS orificios para tornillos en la parte posterior de su automóvil,

por favor proceda con el Método de instalación 1.

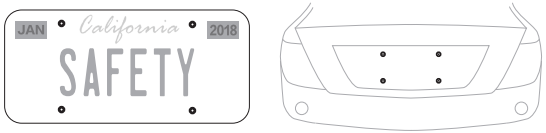

Si su etiqueta de registro está ubicada en la parte superior de la placa de matrícula Y hay CUATRO orificios para tornillos en la parte posterior de su automóvil,

por favor proceda con el Método de instalación 2.

Si su etiqueta de registro está ubicada en la parte inferior de su placa de matrícula, proceda con el Método de instalación 3.

Método 1

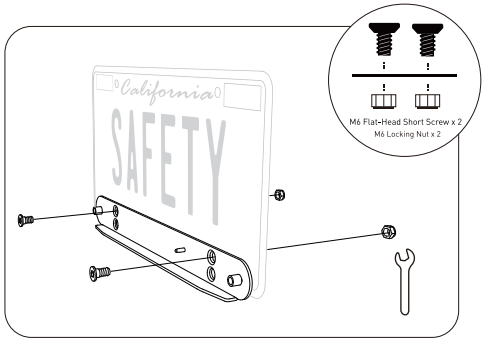

1 Alinee los dos orificios superiores de la placa de montaje con los dos orificios inferiores de la placa de matrícula.

Asegure la placa de montaje a la placa con los tornillos cortos M6 de cabeza plana y las tuercas hexagonales M6. Apriete con la llave hexagonal y el destornillador provistos.

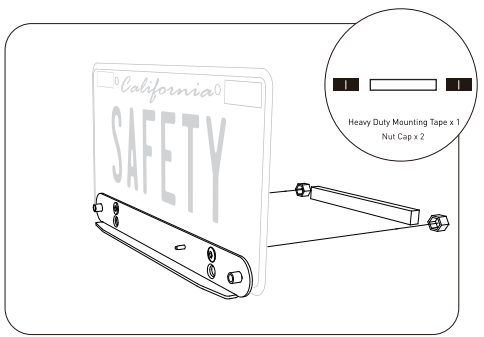

2 Fije las tuerca sombrerete en las tuercas hexagonales. Pele la tira de montaje y fíjela firmemente a la parte posterior de la matrícula.

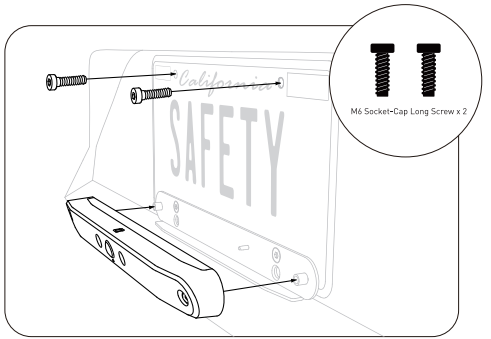

3 Vuelva a colocar la matrícula en su automóvil con los tornillos largos M6 con cabeza hueca (en algunos automóviles puede necesitar tornillos M5 largos con cabeza hueca). Coloque su cámara ZUS Smart Backup en la placa de montaje y apriete los tornillos de seguridad con el destornillador.

Método 2

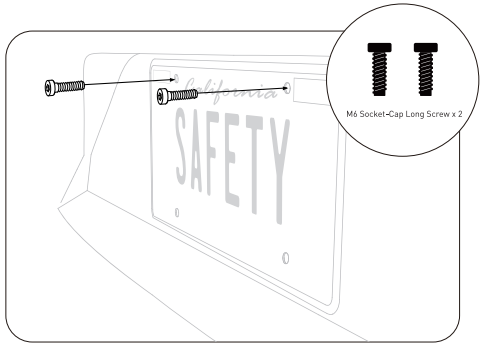

1 Vuelva a colocar la matrícula en su automóvil con los dos tornillos largos M6 con cabeza hueca. Ciertos automóviles pueden requerir tornillos largos M5 con cabeza hueca.

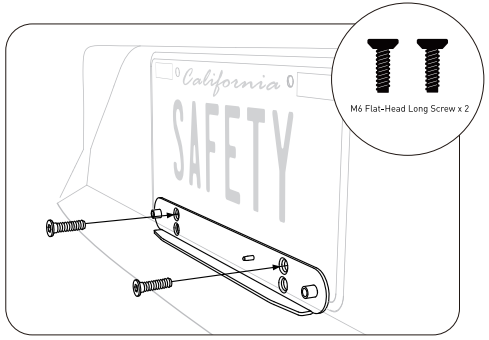

2 Alinee los dos orificios superiores de la placa de montaje con los dos orificios inferiores de su placa de matrícula.

Asegure la placa de montaje a la placa de matrícula con los tornillos largos M6 de cabeza plana. Ciertos autos pueden requerir tornillos largos M5 de cabeza plana en su lugar. Apriete con el destornillador.

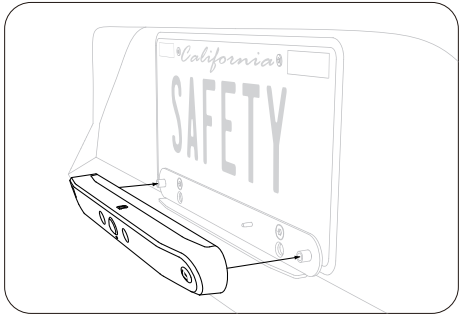

3 Coloque su cámara de respaldo Smart ZUS en la placa de montaje y apriete los tornillos de seguridad con el destornillador.

Método 3

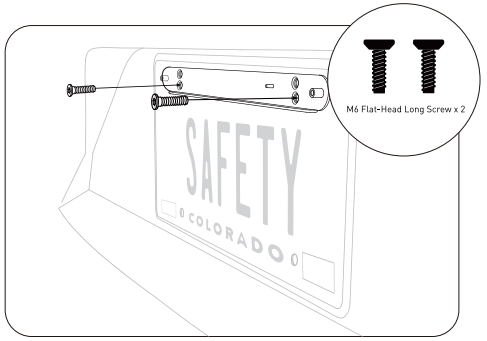

1 Alinee los dos orificios inferiores de la placa de montaje con los dos orificios superiores de la placa de matrícula y los orificios superiores para tornillos en la parte posterior de su automóvil.

Asegure la placa de montaje con los tornillos largos M6 de cabeza plana (ciertos automóviles pueden requerir tornillos largos M5 de cabeza plana en su lugar). Apriételos con el destornillador provisto."

2 Coloque su cámara de respaldo ZUS en la placa de montaje y apriete los tornillos de seguridad con el destornillador.

Especificaciones

Caracteristicas	Especificaciones
Tamaño	1.29x10.74x1.14in / 33x273x29mm
Peso	8.48 oz / 240.4 g
Baterías	2x 18650 (Total 5200mAh)
Cámara	Panasonic 34120
Lente	Lente gran angular 170 HD
Temperatura de funcionamiento	-4 ° F ~ 122 ° F / -20 ° C ~ 50 ° C
Temperatura de almacenamiento	-40 ° F ~ 176 ° F / -40 ° C ~ 80 ° C
Conexión inalámbrica	Bluetooth 4.0 2.4Ghz, Max potencia de salida: -8dBm WIFI 2.4Ghz, potencia máxima de salida: -2dBm

Instrucciones importantes de seguridad

No sumergir ni exponer al agua durante un período de tiempo prolongado.
No colocar cerca de fuentes de llamas directas.
No desarmar.
Evitar dejar caer.

Compatibilidad

Compatible con la mayoría de los teléfonos inteligentes y tabletas que admiten conexión Bluetooth y wifi, como iPhone, iPad, Samsung, LG, HTC, Google Nexus, etc.

Procedimientos para la resolución de problemas

Por favor revise lo siguiente si no puede aparear la Cámara de respaldo:

1. Aparee el dispositivo en la Aplicación ZUS en lugar de hacerlo a través del menú de configuración de Bluetooth de su teléfono.

2. Para usuarios de Android, por favor permita el acceso a la ubicación para aparear la Aplicación ZUS al usar Bluetooth.

3. Presione y mantenga el botón de la parte posterior hasta que el LED verde parpadee 3 veces para activar el dispositivo; sólo se puede aparear la Cámara de respaldo con el dispositivo activado.

Por favor consulte nuestras preguntas frecuentes (http://nonda.zendesk.com) para ver más procedimientos de resolución si el problema no fuera solucionado)

No NDA inc. Garantía de un año

nonda garantiza que su producto de hardware nonda (el "Producto") está libre de defectos en materiales y mano de obra bajo un uso normal por un período de un (1) año a partir de la fecha de entrega.

RESOLUCIONES

Si surgiere un defecto de hardware en el Producto y se recibe una reclamación válida dentro del Período de Garantía, nonda, a su sola opción y sujeto a las eyes aplicables: (a) reparará el Producto sin cargo alguno con componentes nuevos o restaurados o (b) Reemplazará el Producto por un Producto nuevo o reacondicionado al momento de la devolución del Producto defectuoso. Esta Garantía no se aplica a los Productos comprados a vendedores no autorizados, o en los que no se cumplen las instrucciones de uso y activación del Producto o cuando el Producto ha sido dañado como resultado de abuso, accidente, modificación u otras causas fuera de nuestro control razonable . Todo producto de reemplazo estará garantizado por el resto del período de garantía original o 30 días, el que sea más largo.

EXCLUSIONES Y LIMITACIONES

Esta Garantía Limitada se aplica solamente al comprador original del Producto, el cual fue comprado a un vendedor o canal de ventas autorizado. Los recibos de terceros o los números de pedido no autorizados NO se aceptarán para la verificación de la garantía. Sin perjuicio de lo anterior, la Garantía Limitada no se aplica a ningún (a) producto y servicio nonda que no sea el Producto, (b) Producto que sea, o nonda razonablemente cree que es, robado, (c) daño causado por accidente, abuso, mal uso, inundación, incendio, terremoto u otras causas externas; (d) a los daños causados por el funcionamiento del Producto fuera de los usos permitidos o previstos descriptos por nonda o con una tensión o fuente de alimentación inapropiada;

OBTENER SERVICIOS DE GARANTÍA

Para obtener resoluciones bajo esta Garantía, nonda debe recibir su reclamo antes de la terminación del Período de Garantía. También debe usted entregar el Producto,ya sea en su embalaje original o en un envase que ofrezca un grado de protección igual, a la dirección especificada por nonda. El consumidor asumirá el costo de envío del dispositivo a nonda. Al enviar el Dispositivo, el consumidor acepta transferir la propiedad a nonda. nonda puede no devolver el dispositivo original al consumidor. Si el reclamo está justificado sobre la base de esta Garantía, nonda asumirá el costo de envío del dispositivo reparado o de reemplazo al Consumidor.

Cómo hacer un reclamo de garantía

Lea nuestra garantía más arriba; si usted cree que está cubierto por la garantía, por favor, prepare los siguientes documentos y envíelos a cs@nonda.us.
1. Una copia o captura de pantalla de la factura de compra original para verificar su garantía (N° de pedido, fecha de compra, página web o tienda)
2. Una descripción del problema con una foto que ilustre el daño físico
3. Su dirección de envío incluyendo nombre, código postal y número de teléfono
Si necesita sólo soporte de software, puede contactarse con nosotros con la cuentade su aplicación y el sistema operativo del teléfono. Estaremos encantados de ayudarlo.

Por favor tenga en cuenta que, en la Unión Europea, todo período de garantía inferior a dos años se elevará a dos años.

Cumplimiento normativo

Declaración de conformidad

FCC ID: 2AFZB-ZURCBKUALZ

NOTA: Este equipo ha sido probado y se ha determinado que cumple con los límites de un dispositivo digital de Clase B, de conformidad con la parte 15 de las Normas de la FCC. Estos límites están diseñados para ofrecer una protección razonable contra interferencias perjudiciales en una instalación residencial. Este equipo genera, usa y puede irradiar energía de radiofrecuencia y, si no es instalado y utilizado de acuerdo con las instrucciones, puede causar interferencia perjudicial a las comunicaciones de radio. Sin embargo, no hay garantía de que no se produzcan interferencias en una instalación en particular. Si este equipo causa interferencias perjudiciales a la recepción de radio o televisión, lo que puede determinarse apagando y encendiendo el equipo, se recomienda al usuario que intente corregir la interferencia mediante una o más de las siguientes medidas:

-Reorientar o reubicar la antena receptora.
-Aumentar la separación entre el equipo y el receptor. -Conectar el equipo a una toma de corriente en otro circuito al que está conectado el receptor.
-Consultar al distribuidor o a un técnico de radio / TV con experiencia para obtener ayuda.

Los cambios o modificaciones no aprobados expresamente por la parte responsable del cumplimiento podrían anular la autoridad del usuario para operar el equipo. Este dispositivo cumple con la Parte 15 de las Normas de la FCC.

El funcionamiento está sujeto a las dos condiciones siguientes:
(1) este dispositivo puede no causar interferencia perjudicial, y
(2) este dispositivo debe aceptar cualquier interferencia recibida, incluyendo interferencias que puedan causar un funcionamiento no deseado.

Declaración de la NCC

Advertencia de los Reglamentos administrativos sobre dispositivos de radiación de baja potencia emitidos por radiación:
Artículo 12
Sin el permiso otorgado por la NCC, no se permite a ninguna compañía, empresa o usuario cambiar la frecuencia, aumentar la potencia de transmisión o alterar la característica original, así como el rendimiento a un dispositivo aprobado de radiofrecuencia de baja potencia.
Artículo 14
Los dispositivos de radiofrecuencia de baja potencia no deberán influir en la seguridad de las aeronaves ni interferir en comunicaciones legales; si esto sucede, el usuario dejará de utilizarlo inmediatamente hasta que no se produzcan interferencias.
Dichas comunicaciones legales significan que las comunicaciones por radio son operadas de acuerdo con la Ley de Telecomunicaciones.
Los dispositivos de radiofrecuencia de baja potencia deben ser susceptibles con la interferencia de las comunicaciones legales o de los dispositivos radiados con ondas de radio ISM.

Declaración de conformidad

Consulte el artículo 10(9), se proveerá de la siguiente manera:
Por la presente, No NDA inc. declara que el equipo de radio tipo Wireless Smart Backup Camera cumple con la Directiva 2014/53/UE.
El texto completo de la declaración de conformidad de la UE se encuentra disponible en la siguiente dirección de Internet:
https://www.nonda.co/pages/regulation/.
Por favor tenga en cuenta que, en la Unión Europea, todo período de garantía inferior a dos años se elevará a dos años.
Fabricante: No NDA Inc.
Dirección: 320 Mountain View Avenue, Mountain View, CA 94041 USA.

Developed by nonda in California. Assembled in China.
No NDA Inc., 320 Mountain View Avenue, Mountain View, CA 94041, USA.
No NDA Inc., Günther-Wagner-Allee 13, 30177 Hannover, Germany.
www.nonda.co | TM and © 2017 No NDA Inc. All rights reserved.