Használati útmutató és garanciális feltételek

Gyors áttekintés — 1
Bemutatkozás — 2
Előkészület — 2
Felszerelés — 3
Termékjellemzők — 5
Fontos biztonsági előírások — 5
Kompatibilitás — 5
Hibaelhárítás — 5
Garancia — 5
Megfelelőségi nyilatkozat — 6

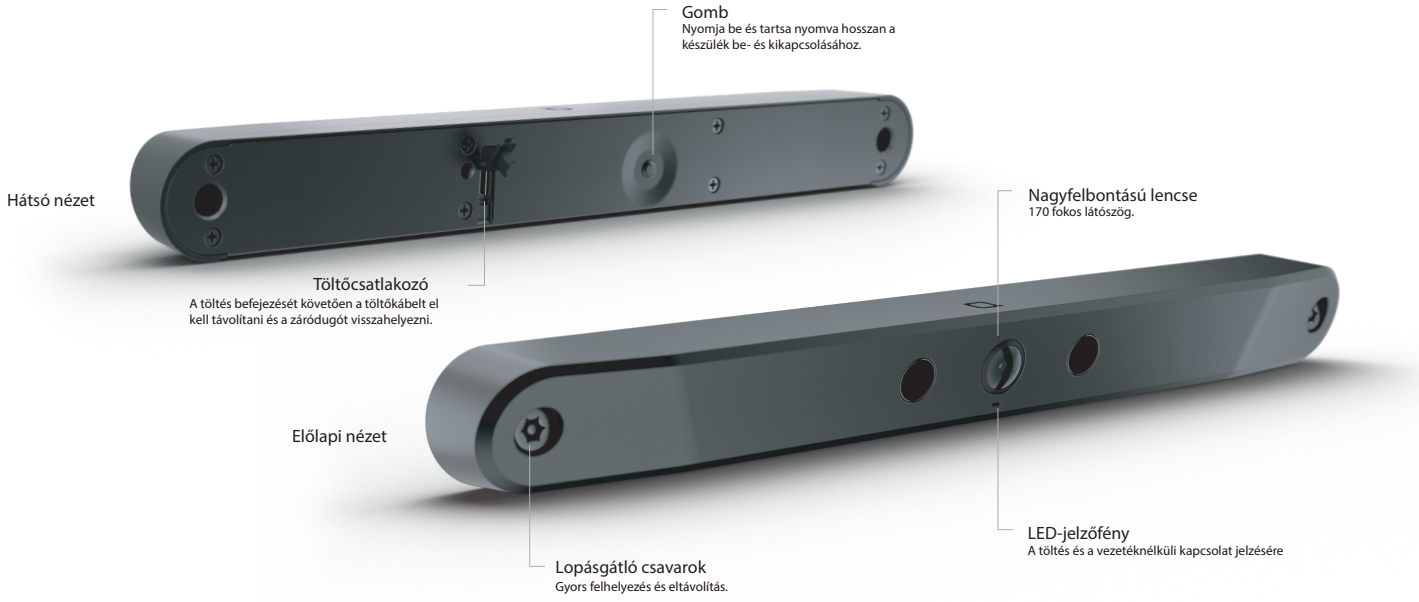

Bemutatkozás

A vezetéknélküli ZUS Intelligens Biztonsági kamera könnyen felszerelhető. Kialakításánál fogva jól illeszkedik a rendszámtáblára. Tíz perc alatt felszerelhető, és 170 fokos hátsó kilátást biztosít mobiltelefonja képernyőjén.

Áttekintés

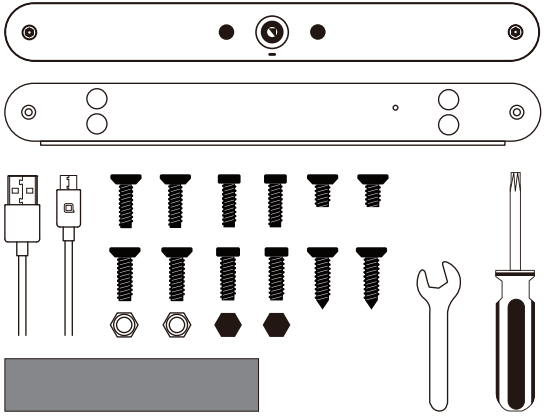

1 db Biztonsági kamera
1 db szerelőlemez
1 db USB töltőkábel
1 db kétoldalú ragasztószalag
1 db csavarhúzó
1 db csavarkulcs
1 példány használati útmutató

2 db M6-os, laposfejű hosszú csavar
2 db M6-os, dugókulcsfejű hosszú csavar
2 db M6-os, laposfejű rövid csavar
2 db laposfejű önmetsző csavar
2 db M5-ös, laposfejű hosszú csavar
2 db M5-ös, dugókulcsfejű hosszú csavar
2 db M6-os anya
2 db anyasapka

Előkészület: Töltés, alkalmazás letöltése és párosítás

FONTOS:

1 Töltse fel teljesen a készüléket

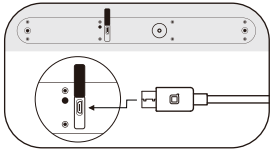

Csatlakoztassa a töltőkábelt a biztonsági kamerához, majd dugja a kábelt egy USB-töltőbe.

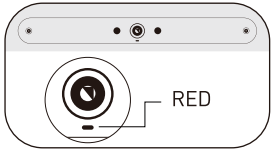

A LED jelzőfény piros színnel jelzi, hogy a készülék töltődik.

Ha elérte a teljes töltöttséget, a LED zöldre változik. (Legalább 5 óra)

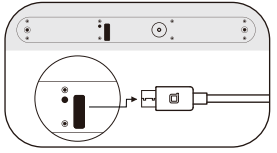

Húzza ki a töltőkábelt és helyezze vissza a védődugót.

2 Az eszköz aktiválása

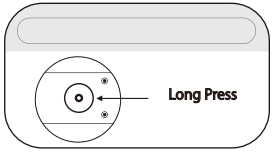

Az eszköz aktiválásához nyomja le és tartsa hosszan lenyomva a gombot, amíg a LED háromszor villan zöld színnel.

3

Download on the App Store
GET IT ON Google Play

Töltse le a ZUS alkalmazást az Apple App Store-ból, vagy a Google Play-ről. Indítsa el az alkalmazást és koppintson az "Intelligens Biztonsági kamera hozzáadása" menüpontra. Kövesse a ZUS alkalmazás felszerelési útmutatóját.

Felszerelés

(*Csak az előkészületi lépéseket követően szerelje fel az eszközt!)

Vegye le a rendszámtáblát járművéről és kövesse az alábbi felszerelési útmutatók valamelyikét.

Azonosítsa rendszámtáblája típusát:

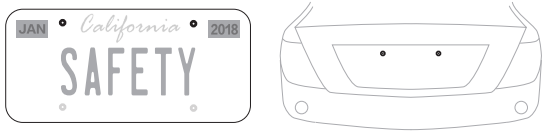

Amennyiben a regisztrációs matrica a rendszámtábla tetején található ÉS csak KÉT csavarlyuk található az autója hátulján, kérjük kövesse az 1. eljárást.

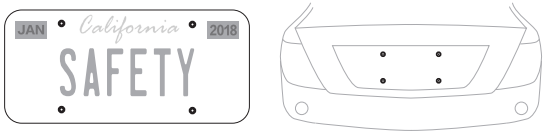

Amennyiben a regisztrációs matrica a rendszámtábla tetején található ÉS NÉGY csavarlyuk található az autója hátulján, kérjük kövesse a 2. eljárást.

Ha a regisztrációs matrica a rendszámtáblája alsó részén található, kérjük kövesse a 3. eljárást.

1. eljárás

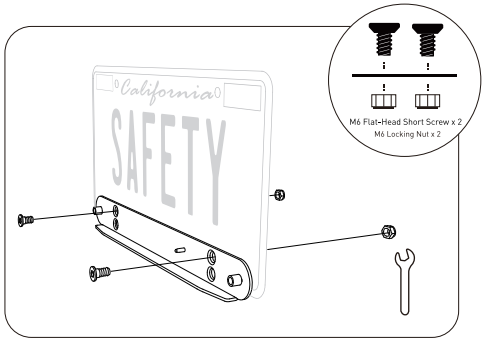

1 Igazítsa a szerelőlap felső részén lévő két lyukat a rendszámtáblán lévő két alsó lyukhoz. Rögzítse a szerelőlapot a rendszámtáblához két M6-os lapos fejű, rövid csavar, illetve M6-os hatszögletű anyák segítségével. Szorítsa meg őket alaposan a mellékelt csavarkulcs és csavarhúzó segítségével.

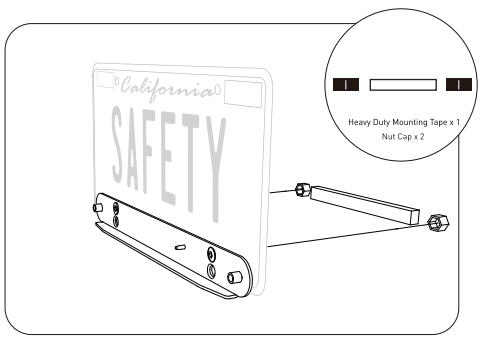

2 Tegye az anyasapkákat a hatszögletű anyákra. Válassza le a ragasztószalag védőfóliáját és rögzítse a szalagot erősen a rendszámtábla hátuljára.

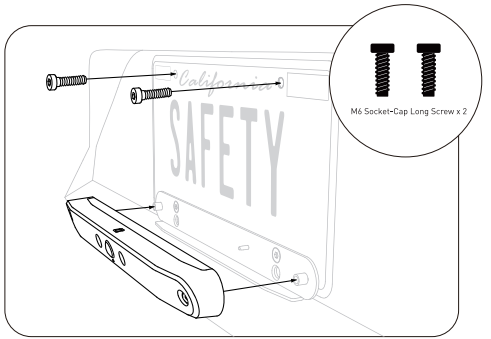

3 Rögzítse vissza a rendszámtáblát az M6-os dugókulcsfejű hosszú csavarokkal. Egyes autótípusok esetében M5-ös csavar használata szükséges. Helyezze a ZUS Biztonsági kamerát a szerelőlemezre, majd szorítsa meg a biztonsági csavarokat a csavarhúzóval.

2. eljárás

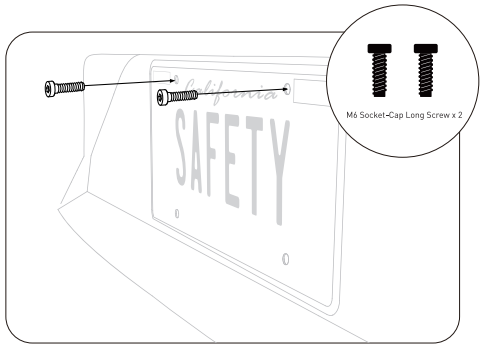

1 Rögzítse vissza a rendszámtáblát az M6-os dugókulcsfejű hosszú csavarokkal. Egyes autótípusok esetében M5-ös csavar használata lehet szükséges.

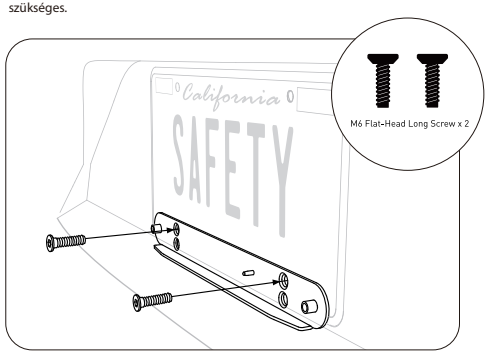

2 Igazítsa a szerelőlemezen lévő két felső lyukat a rendszámtábla alsó részén lévő lyukakhoz.

Rögzítse a szerelőlemezt a két darab M6-os, laposfejű hosszú csavarral. Egyes járművek esetében elképzelhető, hogy M5-ös csavarra lesz szüksége. Szorítsa meg a csavarokat a csavarhúzóval.

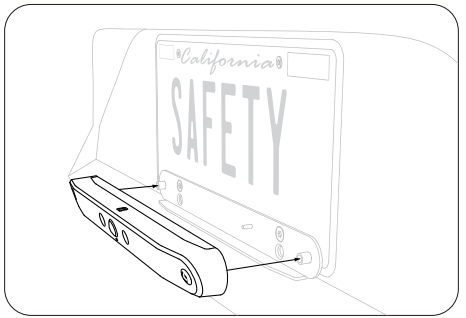

3 Helyezze a ZUS Biztonsági kamerát a szerelőlemezre, majd szorítsa meg a biztonsági csavarokat a csavarhúzóval.

3. eljárás

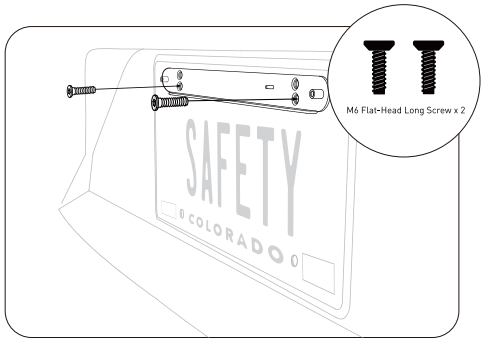

1 Igazítsa a szerelőlemezen lévő két alsó lyukat a rendszámtábla felső részén, illetve a jármű hátulján lévő lyukakhoz.

Rögzítse a szerelőlemezt a két darab M6-os, laposfejű hosszú csavarral (egyes járművek esetében elképzelhető, hogy M5-ös csavarra lesz szüksége). Szorítsa meg a csavarokat a mellékelt csavarhúzóval.

2 Helyezze a ZUS Biztonsági kamerát a szerelőlemezre, majd szorítsa meg a biztonsági csavarokat a csavarhúzóval.

Jellemzők

Tulajdonság	Jellemzők
Méret	33x273x29mm (1.29x10.74x1.14in)
Súly	240.4 g (8.48 oz)
Akkumulátor	2db 18650 (összesen 5200mAh)
Kamera	Panasonic 34120
Lencse	170 fokos látószögű, HD-felbontású lencse
Működési hőmérséklet	-20 °C ~ 50 °C (-4 °F ~ 122 °F)
Tárolási hőmérséklet	-40 °C ~ 80 °C (-40 °F ~ 176 °F)
Vezetékélküli kapcsolat	Bluetooth4.0 2.4Ghz, -8dBm maximális kimeneti teljesítmény Wi-Fi 2.4Ghz, -2dBm maximális kimeneti teljesítmény

Fontos biztonsági előírások

A készüléket ne merítse víz alá, illetve ne engedje huzamosabb ideig vízzel érintkezni.
Ne helyezze nyílt láng közelébe.
Ne szerelje szét a készüléket.
Lehetőleg ne ejtse el.

Kompatibilitás

A készülék kompatibilis a legtöbb okostelefonnal, illetve tablettel, amelyek támogatják a a Bluetooth- és Wi-Fi-kapcsolatot. (iPhone, iPad, Samsung, LG, HTC, Google Nexus, stb.)

Hibaelhárítás

Vezetékélküli kapcsolat

Bluetooth4.0 2.4Ghz, -8dBm maximális kimeneti teljesítmény

Wi-Fi 2.4Ghz, -2dBm maximális kimeneti teljesítmény"

1. Párosítsa az eszközt a ZUS alkalmazáson keresztül a telefonja Bluetooth menüje helyett.

2. Androidos felhasználók, kérjük engedélyezzék a helymeghatározáshoz való hozzáférést a ZUS app számára a kapcsolódáshoz Bluetooth használatakor.

3. Tartsa lenyomva hosszan a készülék hátulján lévő gombot, a LED három zöld színű felvillanásáig; a párosítás csak a készülék aktív állapotában lehetséges.

Látogasson el "Gyakran Ismételt Kérdések" oldalunkra (http://nonda.zendesk.com) további megoldási lehetőségekért, amennyiben továbbra sem sikerült a párosítás.

No NDA inc. Egy éves garancia

A nonda garanciát vállal arra, hogy a nonda hardverelemek ("Termék") normális használat mellett a vásárlástól számított egy (1) éven keresztül mentesek maradnak anyaghibából, illetve gyártási hibából eredő meghibásodásoktól.

JOGORVOSLAT

Amennyiben a Termék hardverelemeiben meghibásodás jelentkezik és erről megfelelően nyújtott kárigény a garanciális perióduson belül eljut hozzá, a nonda törvény által szabályozott módon jár el: (a) térítésmentesen javítja a terméket új, vagy újrafelhasznált alkatrészekkel, vagy (b) kicseréli a Terméket egy új, vagy felújított Termékre, a hibás Termék visszaérkezését követően.
Ezen garancia nem vonatkozik olyan Termékekre, amelyeket nem hivatalos viszonteladótól vásároltak. Szintén kizáró ok, ha a termék beüzemelését nem a megfelelő módon végezték, illetve, ha a Termék sérülését szándékos rongálás, baleset, átalakítás, illetve bármi olyan tényező okozta, amely túlmutat a normális használaton. A kicserélt termékre az eredeti vásárlásra érvényes garanciális idő marad mérvadó, de minimum 30 nap.

KIVÉTELEK ÉS KORLÁTOZÁSOK

Ezen korlátozott garancia kizárólag a Termék eredeti vásárlójára vonatkozik és csak abban az esetben, ha a vásárlás hivatalos viszonteladón, illetve értékesítési csatornán keresztül történt. Felhatalmazással nem bíró harmadik fél által kiállított számlát NEM áll módunkban figyelembe venni a garancia érvényesítése során. Mindenféle egyéb feltételtől mentesen kizárt jelen korlátozott garancia hatálya alól (a) bármely nonda termék, amely nem része a Terméknek, (b) ellopott Termék, illetve olyan Termék, amelyről a nonda megalapozottan vélelmezi a lopás tényét, (c) balesetből, hibás használatból, szándékos rongálásból, árvízből, tűzből, földrengésből, vagy egyéb külső tényezőkből eredő károsodás; (d) a Termék nem a nonda által jóváhagyott körülmények közötti használata, vagy nem megfelelő áramforrás használata esetén.

GARANCIA ÉRVÉNYESÍTÉSE

Jelen garancia érvényesítésének feltétele, hogy a nonda a garanciális időszak lejárata előtt értesüljön a garanciális igény tényéről, valamint a Termék az eredeti, vagy azzal egyenértékű védelmet biztosító csomagolásban a nonda által megadott címre visszaküldésre kerüljön. A postázás költsége a fogyasztót terheli. A Termék visszaküldésével a fogyasztó lemond a Termék feletti tulajdonjogáról a nonda részére; a nonda nem köteles az eredeti terméket visszajutattni. Amennyiben a garanciális igény pozitív elbírálásban részesül, a javított, vagy kicserélt Terméket a nonda saját költségén juttatja vissza a vásárlóhoz.

A garanciális igény benyújtásának menete

Olvassa át alaposan az előzőekben leírt garanciális feltételeket, és amennyiben úgy véli, hogy Önre vonatkozik a garancia, kérjük készítse elő, majd küldje el a cs@nonda.us címre a következő dokumentumokat:
1. Az eredeti vásárlást igazó számla másolata, vagy képernyőkép, amellyel a vásárlást ténye bizonyítható (vásárlási azonosító, váráslás dátuma, a vásárlás helye).
2. A felmerült probléma leírása, valamint a sérülést bemutató fotó.
3. Az Ön szállítási címe és elérhetőségei (név, irányítószám, pontos cím, telefonszám)
Amennyiben a szoftver használatával kapcsolatos segítségre van szüksége, kapcsolatba léphet velünk az alkalmazási fiókjának, illetve a telefon operációs rendszerének megadásával. Szívesen állunk rendelkezésére.

Kérjük, vegye figyelembe, hogy az Európai Unióban a két évnél rövidebb garanciális idő két évre emelendő.

Megfelelőségi nyilatkozat

FCC megfelelőségi nyilatkozat

FCC azonosító: 2AFZB-ZURCBKUALZ

Ezen készüléket a tesztek során megfelelőnek találták az FCC Szabályzat 15. része szerinti B osztályú digitális eszközökre vonatkozó határértékeknek és előírásoknak. Ezen határértékek úgy kerültek megállapításra, hogy a lakóépületeken belüli zavaró sugárzás és interferencia ellen védelmet nyújtsanak.
A készülék energiát állít elő, használ fel és sugározhat rádiófrenkvenciás formában, amely nem megfelelő telepítés és használat következtében káros interferenciát okozhat a rádióhullám alapú kommunikációban. Mindazonáltal bizonyos esetekben ennek az interferenciának nem garantált az elkerülhetősége. Amennyiben bebizonyosodik, hogy a készülék hatókörében a készülék bekapcsolásával összefüggő zavaró interferencia jelentkezik, javasoljuk az alábbi megoldások kipróbálását a probléma kiküszöbölésére:
—Változtassa meg a vevőantenna irányát, vagy helyezze át azt.
—Növelje távolságot a készülék és a vevőberendezés között.
—Csatlakoztasa az eszközt egy másik áramkörre, amelyik nincs összeköttetésben a vevőberendezéssel
—Kérje az eladó, illetve gyakorlott TV/rádió szakember segítségét.
A megfelelőségért felelős által kifejezetten jóvá nem hagyott módosítások, vagy változtatások megvonhatják a készülék használati jogát annak használójától.
Ezen készülék megfelel az FCC Szabályzat 15. részének. Müködése során teljesíti a két alábbi feltételt:
(1) a készülék nem okoz káros interferenciát, valamint
(2) a készülék képes elviselni más berendezések által keltett interferenciát, amely akár nem kívánatos kihatással lehet a működésre.

NCC nyilatkozat

Adminisztratív szabályok az alacsony teljesítményű rádióhullámokat sugárzó készülékekkel kapcsolatos figyelmeztetés kapcsán:
12. cikkely
Az NCC által kibocsátott engedély nélkül bármely vállalat, vállalkozás, vagy felhasználó számára tiltott az alacsony energiájú rádiófrekvenciás készülékek által használt frekvencia megváltoztatása, az adóteljesítmény növelése, vagy bármely eredeti jellemző módosítása.
14. cikkely
Az alacsony energiájú rádiófrekvenciás készülékek nem zavarhatják a légiközlekedést, illetve bármilyen egyéb legális kommunikációt. Amennyiben mégis előfordul ilyen zavarás, a felhasználó köteles az eszköz használatát azonnali hatállyal felfüggeszteni az interferencia megszüneséig.
Az említett legális kommunikáció alatt értendő bármely olyan rádiókommunikáció, amely a távközlési törvénynek megfelelően működik.
Az alacsony energiájú rádiófrekvenciás készülékek el kell viseljék a legális rádiókommunikációból származó, vagy az ipari, tudományos és orvosi célra fenntartott frekvenciákat használó készülékek által okozott interferenciát.

Megfelelőségi nyilatkozat

A 10(9) cikkelynek megfelelően az alábbiak szerint:
A No NDA inc. ezúton kijelenti, hogy a Vezetéknélküli Intelligens Biztonsági kamerarendszer rádiókommunikációs eszközei megfelelnek az 2014/53/EU direktívának.
A megfelelőségre vonatkozó Európai Uniós direktíva teljes szövege elérhető a következő webcímen: https://www.nonda.co/pages/regulation/.
Kérjük, vegye figyelembe, hogy az Európai Unióban a két évnél rövidebb garanciális idő két évre emelendő.
Gyártó: No NDA Inc.
Cím: 320 Mountain View Avenue, Mountain View, CA 94041 USA.

Developed by nonda in California. Assembled in China.
No NDA Inc., 320 Mountain View Avenue, Mountain View, CA 94041, USA.
No NDA Inc., Günther-Wagner-Allee 13, 30177 Hannover, Germany.
www.nonda.co | TM and © 2017 No NDA Inc. All rights reserved.